SABEMOS QUE É NESSE MOMENTO QUE A TRANSFORMAÇÃO ACONTECE.

OLÁ MARCENA!

SEU MÓVEL CHEGOU.
HORA DA DIVERSÃO =]

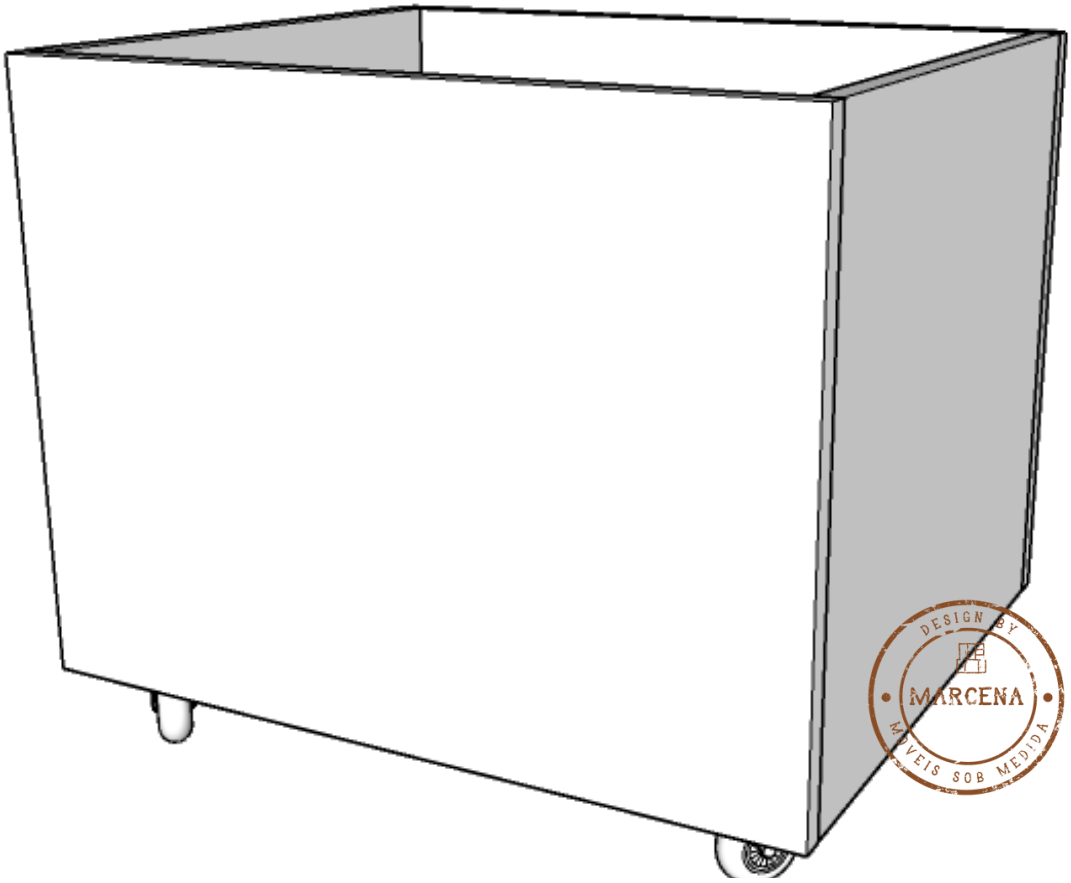

MANUAL DE MONTAGEM

CAIXA COM RODINHAS

CÓDIGO: CXBR00

marcena
móveis sob medida

Copyright©2021 Marcena Design e Comércio de Móveis Ltda. Direitos reservados.

POR ONDE COMEÇAR

1. AO RECEBER SEU PRODUTO VERIFIQUE SE A EMBALAGEM ESTÁ LACRADA E SE O MÓVEL NÃO TEM NENHUMA AVARIA.

2. ARRUME O LOCAL ONDE O MÓVEL IRA FICAR E LIBERE UM ESPAÇO PARA PODER TRABALHAR NA MONTAGEM DO SEU MÓVEL. O ESPAÇO PRECISA SER COMPÁTIVEL COM O TAMANHO DO SEU MÓVEL. DICA: QUANTO MAIS ESPAÇO LIVRE TIVER A MONTAGEM SERÁ MAIS FÁCIL.

3. SEPARE AS PEÇAS E CONFIRME QUE NÃO FALTA NADA. SEPARE E ORGANIZE AS PEÇAS CONFORME IMAGEM 01.

4. SIGA OS PASSOS NA ORDEM E TENHA ELE MONTADO EM POUCO TEMPO. DEPOIS É SÓ LIMPAR O ESPAÇO E APROVEITAR SEU NOVO MÓVEL!

MANUTENÇÃO E LIMPEZA

A LIMPEZA DO MÓVEL EXIGE APENAS A RETIRADA DO PÓ COM UM PANO SECO. PODE SER FEITO UTILIZANDO O PANO LEVEMENTE UMEDECIDO COM ÁGUA E UM POUCO DE DETERGENTE NEUTRO. EM SEGUIDA SEQUE A SUPERFÍCIE COM A AJUDA DE UM PANO LIMPO E MACIO.

NÃO APLIQUE PRODUTOS COMO SILICONES, CERAS E LUSTRA-MÓVEIS. ELES PODEM DEIXAR AS SUPERFÍCIES DO MDF COM ASPECTO “ENGORDURADO”.

NÃO UTILIZE DESENGORDURANTES E PRODUTOS MULTIUSOS. ELES PODEM OCASIONAR MANCHAS AMARELADAS NA SUPERFÍCIE DOS PAINÉIS E DAS FITAS DE BORDA.

NÃO UTILIZE ESPONJAS E BUCHAS QUE POSSAM RISCAR O REVESTIMENTO OU DANIFICAR AS BORDAS DOS PAINÉIS.

Copyright©2021 Marcena Design e Comércio de Móveis Ltda. Direitos reservados.

INFORMAÇÕES DO PRODUTO

30MIN TEMPO DE MONTAGEM
1 PESSOA PARA MONTAGEM

FERRAMENTA NECESSÁRIA:
CHAVE PHILLIPS

LISTA DE FERRAGENS INCLUSAS

8X

TAMBOR GIROFIX

8X

PINO GIROFIX

8X

CAVILHA

16X

PARAFUSO 4X16

8X

ACABAMENTO GIROFIX

2X

RODIZIO COM TRAVA

2X

RODIZIO SEM TRAVA

LISTA DE PEÇAS DO MÓVEL

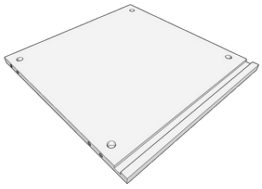

2X - LATERAIS

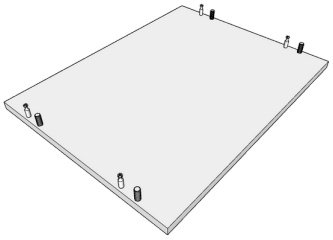

2X - PAINEL FRONTAL E TRASEIRO

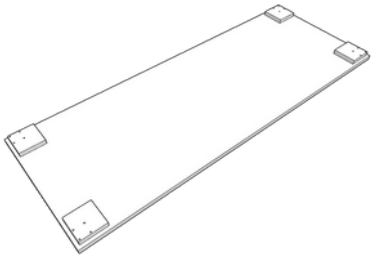

1X - BASE

Copyright©2021 Marcena Design e Comércio de Móveis Ltda. Direitos reservados.

PASSO 1.

SEPARE TODAS AS PEÇAS E FERRAGENS DE FORMA A IDENTIFICAR CADA PARTE.

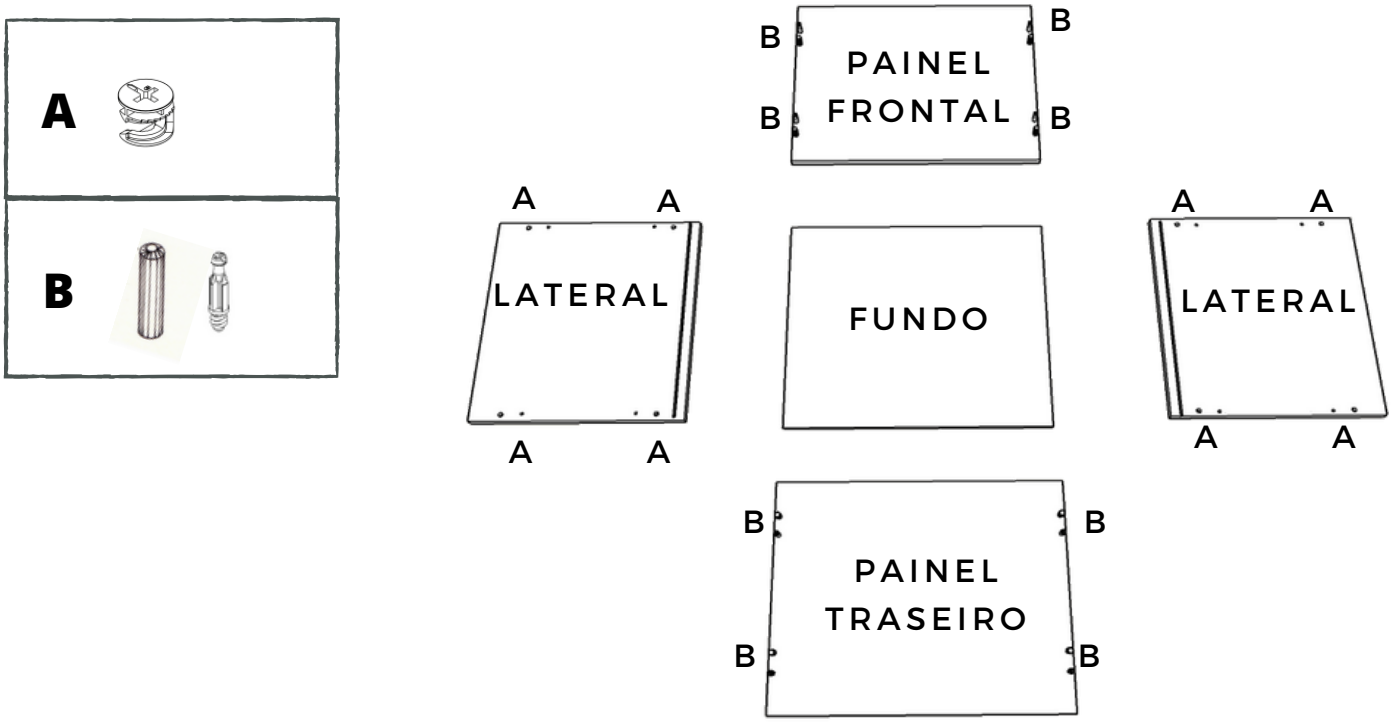

PASSO 2.

INSTALE OS PINOS GIROFIX E CAVILHAS NO PAINEL FRONTAL E TRASEIRO.

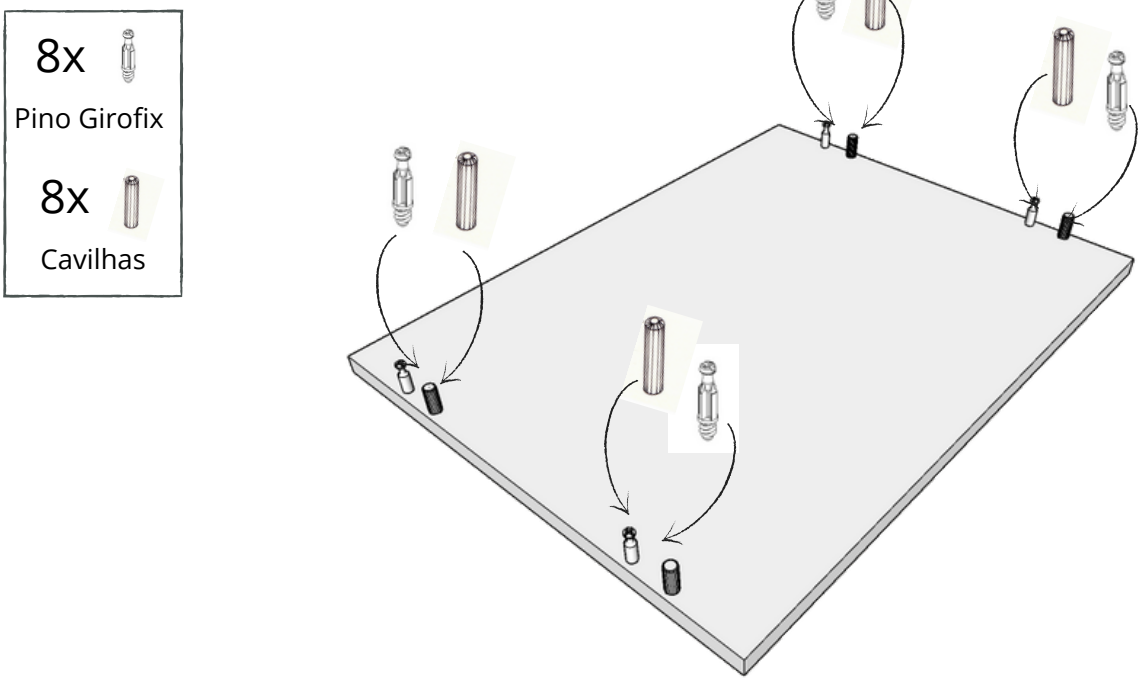

2X - PAINEL FRONTAL E TRASEIRO

Copyright©2021 Marcena Design e Comércio de Móveis Ltda. Direitos reservados.

PASSO 3.

FAÇA A UNIÃO DAS LATERAIS COM A PARTE TRASEIRA

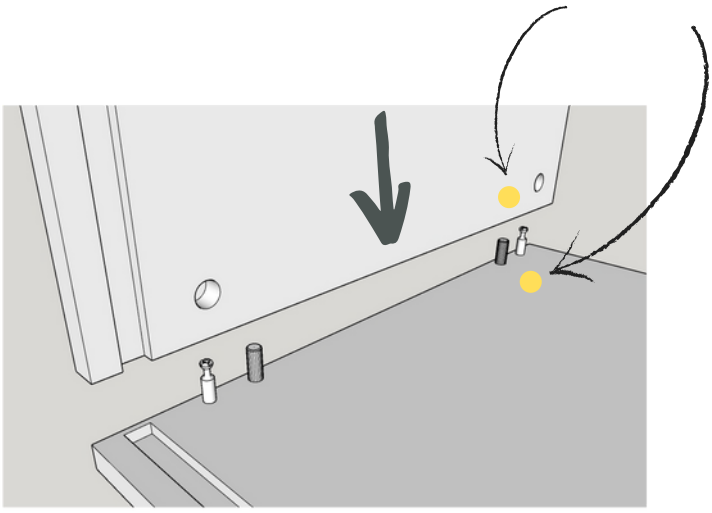

ENCAIXE AS CAVILHAS E PINOS GIROFIX DO PAINEL TRASEIRO NA FURAÇÃO DAS LATERAIS, O PINO DEVE FICAR NA FURAÇÃO REDONDA DA LATERAL.

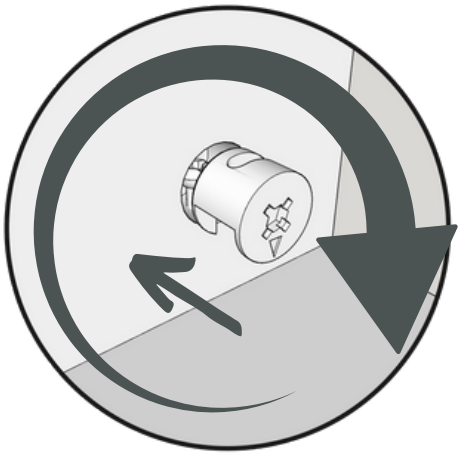

DEPOIS DE ENCAIXADO, COLOQUE O TAMBOR GIROFIX NA LATERAL E GIRE COM A CHAVE PHILLIPS PARA DAR APERTO.

4x

Tambor Girofix

REPARE QUE O TAMBOR GIROFIX TEM UMA SETA QUE INDICA A POSIÇÃO INICIAL PARA SER ENCAIXADO NA PEÇA DO MÓVEL.

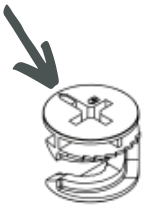

PASSO 4.

COM AS DUAS LATERAIS FIXADAS, ENCAIXE O FUNDO DO BAÚ NO CANAL DAS LATERAIS E PAINEL TRASEIRO.

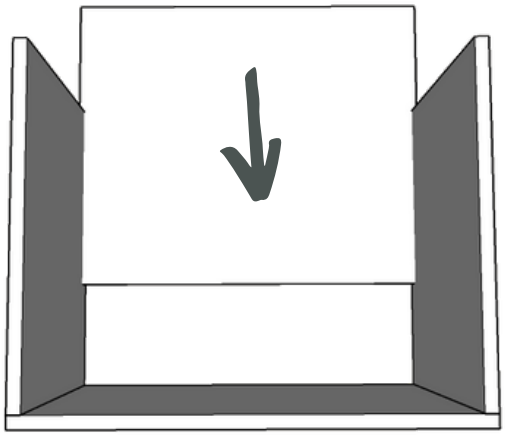

ESTE SISTEMA DE ENCAIXE DEIXA O MÓVEL MAIS FIRME.

Copyright©2021 Marcena Design e Comércio de Móveis Ltda. Direitos reservados.

PASSO 5.

ENCAIXE A PARTE FRONTAL COM OS PINOS GIROFIX E CAVILHAS NAS LATERAIS. EM SEGUIDA COLOQUE OS TAMBORES DE GIROFIX E DE O APERTO COM A CHAVE PHILLIPS.

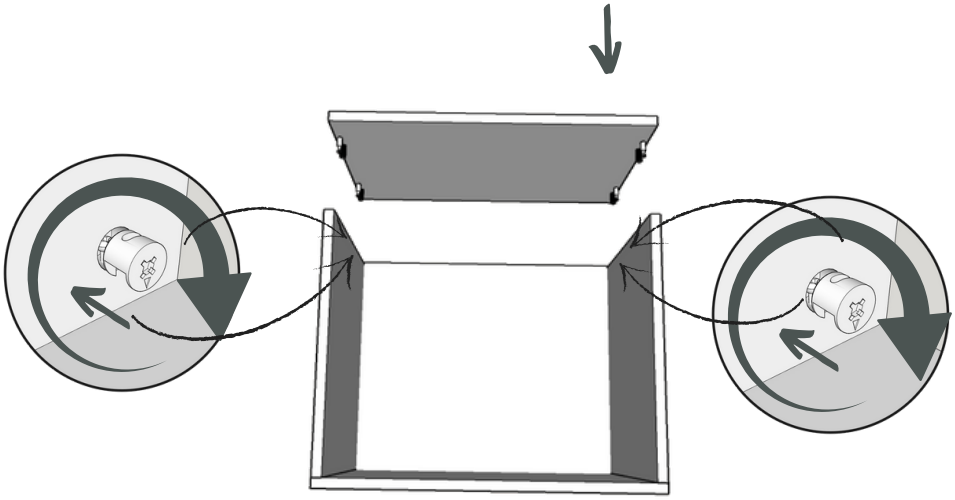

4x Tambor Girofix

PASSO 6.

AGORA VIRE A CAIXA DE PONTA CABEÇA PARA FIXAR OS RODIZIOS NA PARTE DE BAIXO COM PARAFUSOS 4X16

2x Rodizio sem Trava

2x Rodizio com Trava

16x Parafuso 4x16

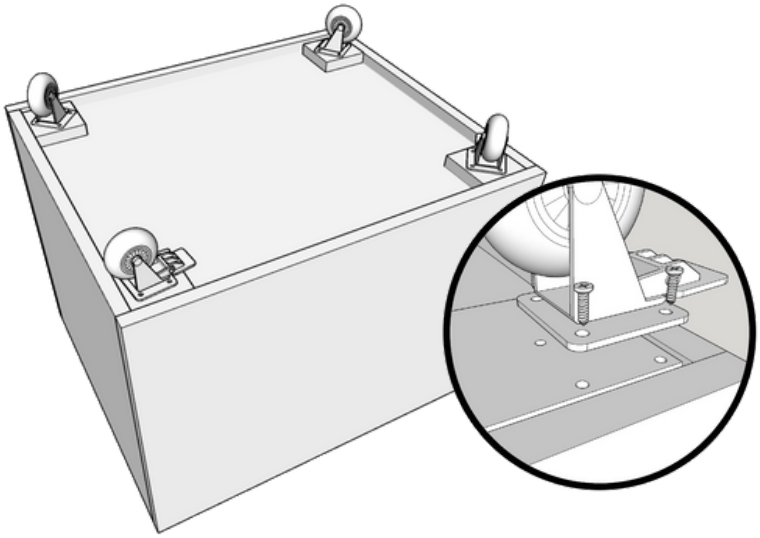

PASSO 7.

COLOQUE NA POSIÇÃO E APROVEITE SEU BANCO!

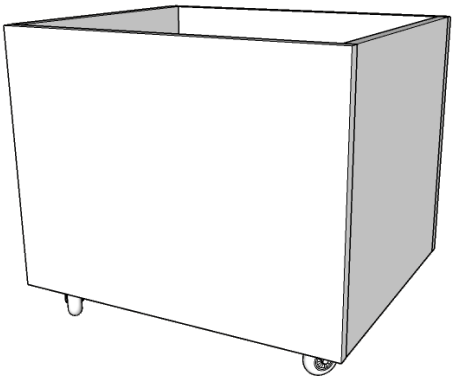

Copyright©2021 Marcena Design e Comércio de Móveis Ltda. Direitos reservados.