SABEMOS QUE É NESSE MOMENTO QUE A TRANSFORMAÇÃO ACONTECE.

OLÁ MARCENA!

SEU MÓVEL CHEGOU. HORA DA DIVERSÃO =]

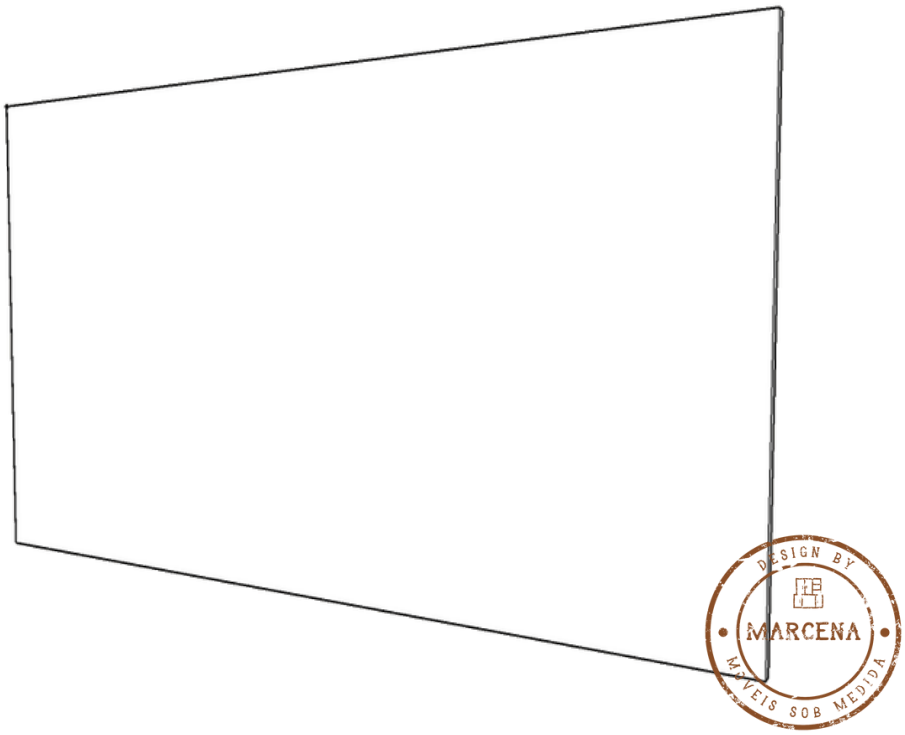

MANUAL DE MONTAGEM

CABECEIRA DE CAMA

CÓDIGO: CCBA00

marcena
móveis sob medida

Copyright©2021 Marcena Design e Comércio de Móveis Ltda. Direitos reservados.

POR ONDE COMEÇAR

1. AO RECEBER SEU PRODUTO VERIFIQUE SE A EMBALAGEM ESTÁ LACRADA E SE O MÓVEL NÃO TEM NENHUMA AVARIA.

2. ARRUME O LOCAL ONDE O MÓVEL IRA FICAR E LIBERE UM ESPAÇO PARA PODER TRABALHAR NA MONTAGEM DO SEU MÓVEL. O ESPAÇO PRECISA SER COMPÁTIVEL COM O TAMANHO DO SEU MÓVEL. DICA: QUANTO MAIS ESPAÇO LIVRE TIVER A MONTAGEM SERÁ MAIS FÁCIL.

3. SEPARE AS PEÇAS E CONFIRME QUE NÃO FALTA NADA. SEPARE E ORGANIZE AS PEÇAS CONFORME IMAGEM 01.

4. SIGA OS PASSOS NA ORDEM E TENHA ELE MONTADO EM POUCO TEMPO. DEPOIS É SÓ LIMPAR O ESPAÇO E APROVEITAR SEU NOVO MÓVEL!

MANUTENÇÃO E LIMPEZA

A LIMPEZA DO MÓVEL EXIGE APENAS A RETIRADA DO PÓ COM UM PANO SECO. PODE SER FEITO UTILIZANDO O PANO LEVEMENTE UMEDECIDO COM ÁGUA E UM POUCO DE DETERGENTE NEUTRO. EM SEGUIDA SEQUE A SUPERFÍCIE COM A AJUDA DE UM PANO LIMPO E MACIO.

NÃO APLIQUE PRODUTOS COMO SILICONES, CERAS E LUSTRA-MÓVEIS. ELES PODEM DEIXAR AS SUPERFÍCIES DO MDF COM ASPECTO “ENGORDURADO”.

NÃO UTILIZE DESENGORDURANTES E PRODUTOS MULTIUSOS. ELES PODEM OCASIONAR MANCHAS AMARELADAS NA SUPERFÍCIE DOS PAINÉIS E DAS FITAS DE BORDA.

NÃO UTILIZE ESPONJAS E BUCHAS QUE POSSAM RISCAR O REVESTIMENTO OU DANIFICAR AS BORDAS DOS PAINÉIS.

Copyright©2021 Marcena Design e Comércio de Móveis Ltda. Direitos reservados.

INFORMAÇÕES DO PRODUTO

30MIN TEMPO DE MONTAGEM
2 PESSOAS

FERRAMENTAS NECESSÁRIAS:
CHAVE PHILLIPS
NÍVEL
BROCA 8MM
FURADEIRA

LISTA DE FERRAGENS INCLUSAS

3X

PARAFUSO
5,5X65

3X

BUCHA
8MM

LISTA DE PEÇAS DO MÓVEL

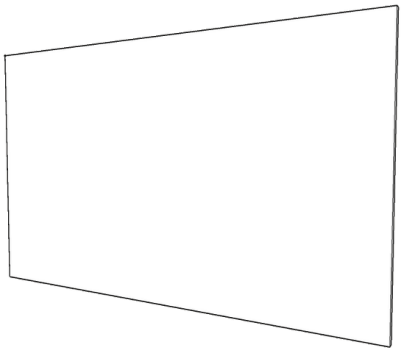

1X - PAINEL

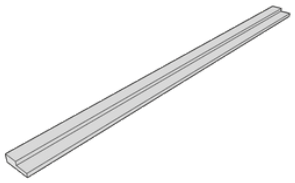

1X MÃO AMIGA

Copyright©2021 Marcena Design e Comércio de Móveis Ltda. Direitos reservados.

PASSO 1.

SEPARE TODAS AS PEÇAS E FERRAGENS DE FORMA A IDENTIFICAR CADA PARTE.

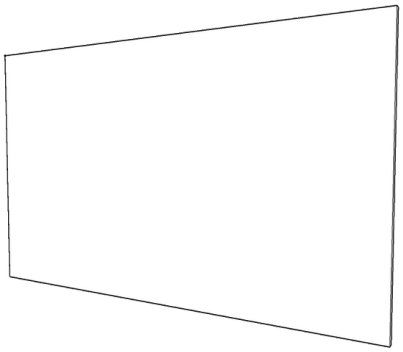

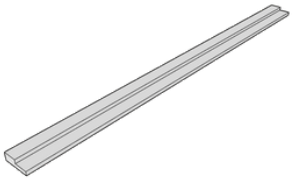

PASSO 2.

FAÇA UMA MARCAÇÃO DA PARTE SUPERIOR DO PAINEL NA PAREDE NA POSIÇÃO QUE SERÁ INSTALADO.

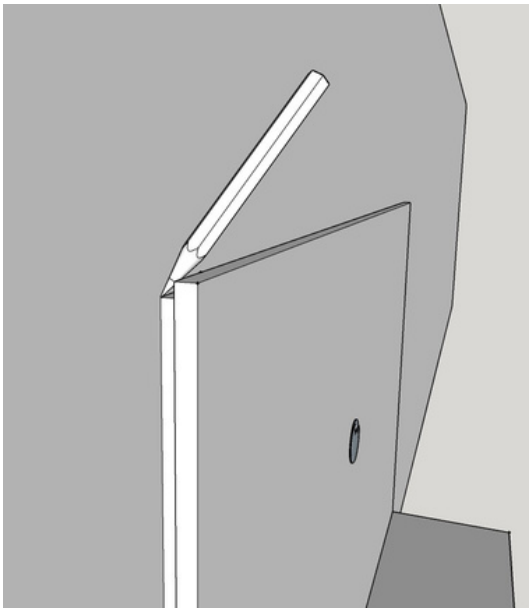

ATENÇÃO A MARCAÇÃO DEVE SER FEITA PELA TRAVESSA DE TRAS DO PAINEL QUE FICA UM POUCO RECUADA.

Copyright©2021 Marcena Design e Comércio de Móveis Ltda. Direitos reservados.

PASSO 3.

COM A MARCAÇÃO NA PAREDE TIRE A MEDIDA DE 7,7CM PARA BAIXO E FAÇA UMA NOVA MARCAÇÃO, UTILIZE O NIVEL PARA FAZER UM RISCO.

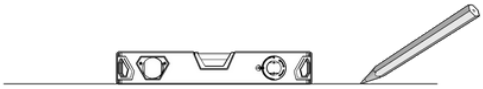

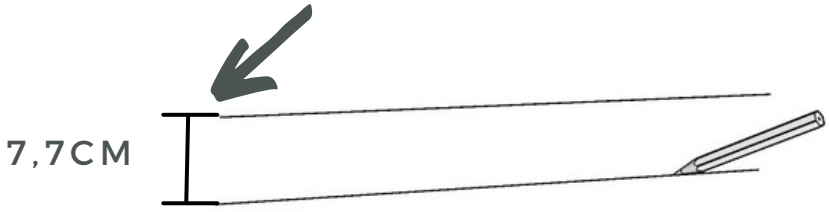

PASSO 4.

POSICIONE A MÃO AMIGA NA PAREDE E MARQUE A POSIÇÃO DOS FUROS A SEREM FEITOS.

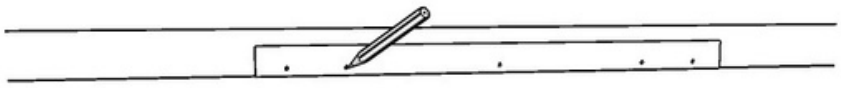

USE O NÍVEL E A RÉGUA QUE TEM NO NÍVEL PARA FAZER AS MARCAÇÕES.

Copyright©2021 Marcena Design e Comércio de Móveis Ltda. Direitos reservados.

PASSO 5.

FAÇA OS FUROS NA PAREDE COM A FURADEIRA USANDO A BROCA DE 8MM NAS MARCAÇÕES DO PASSO ANTERIOR, COLOQUE A BUCHA 8MM NOS FUROS, POSICIONE A MÃO AMIGA NO ALINHAMENTO DOS FUROS E AGORA É SÓ PARAFUSAR ELA NA PAREDE.

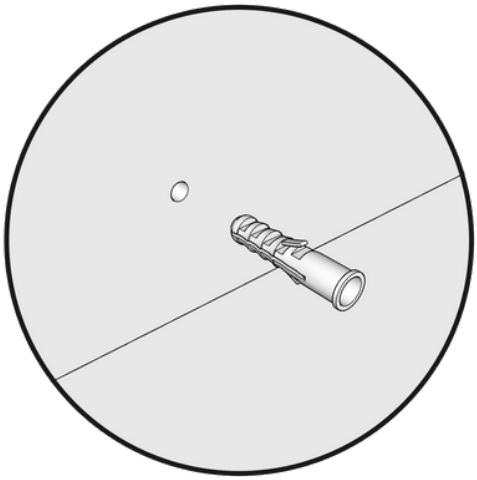

PASSO 6.

COM A MÃO AMIGA FIXADA NA PAREDE, PEGUE O PAINEL E COLOQUE ELE RENTE A PAREDE E DEÇA PARA ENCAIXAR O PAINEL NA MÃO AMIGA CONFORME DESENHO ABAIXO.

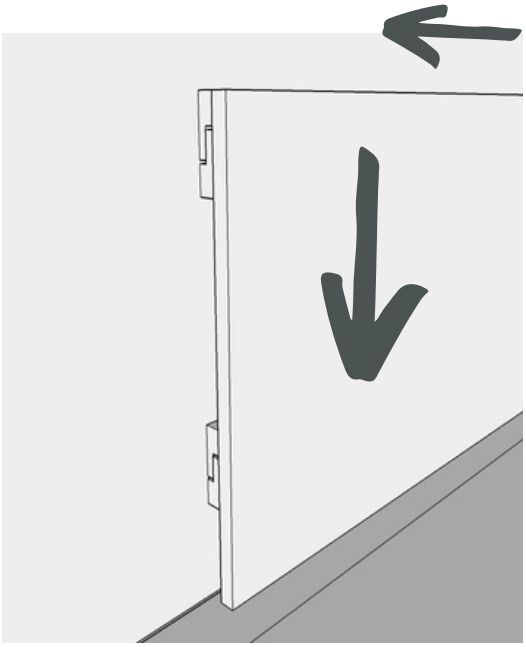

Copyright©2021 Marcena Design e Comércio de Móveis Ltda. Direitos reservados.

PASSO 7.

PRONTO SEU PAINEL ESTÁ FINALIZADO.
É SÓ APROVEITAR.

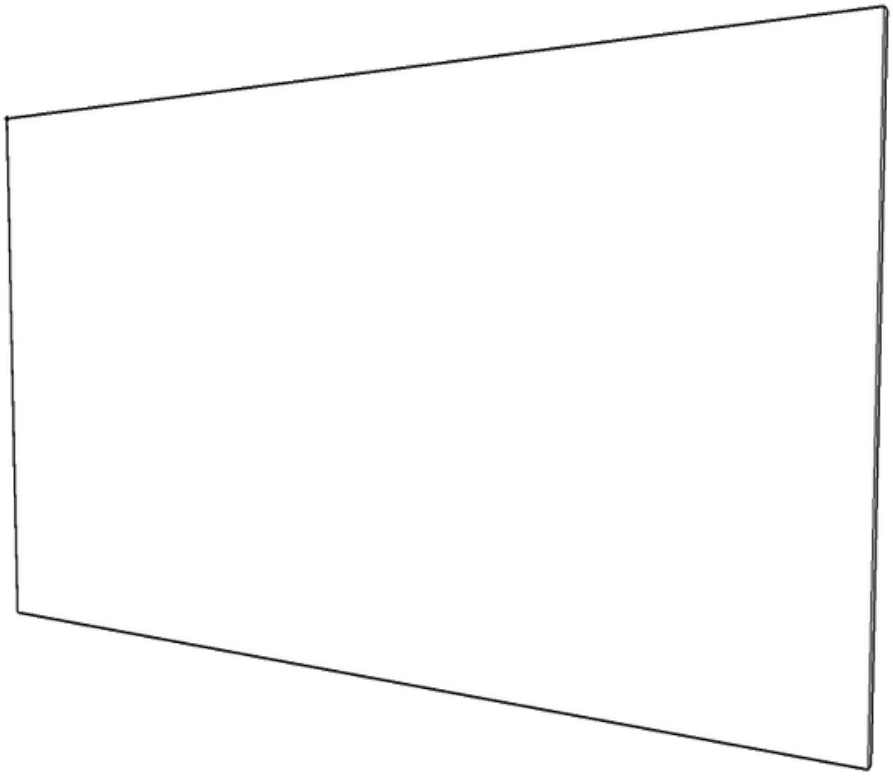

Copyright©2021 Marcena Design e Comércio de Móveis Ltda. Direitos reservados.